# Disipador

Vista superior Disipador de Energia

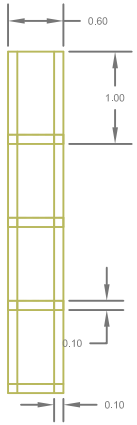


Vista Lateral Disipador de Energia

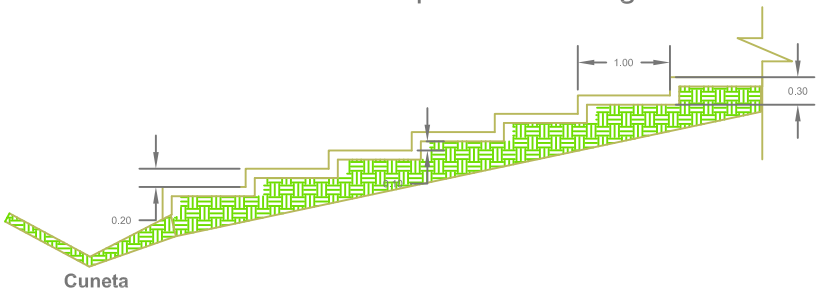


# Sección Típica de Calzada

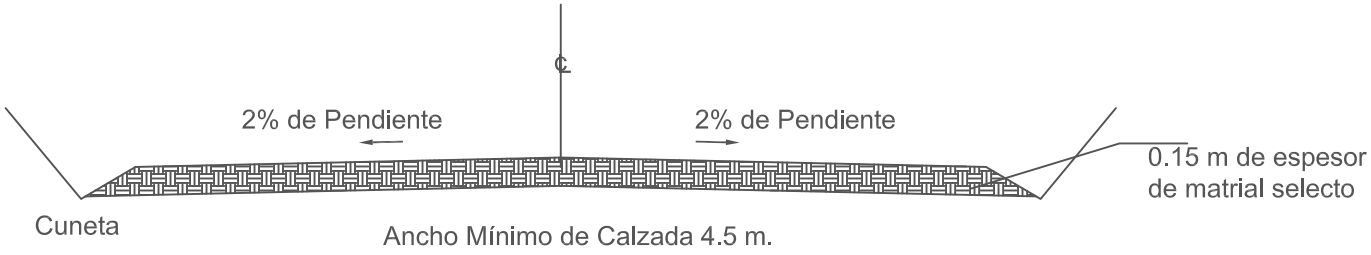


| | | | |
|---|---|---|---|
| **Proyecto:** Rehabilitación de Caminos Rurales | Levantó Ing. Manuel Martinez | Diseñó:Ing. Cesar Gevawer | Hoja |
| **Contenido:** Sección Típica de Calzada y Disipador | Calculó Ing. Manuel Martinez | Revisó:Ing. Cesar Gevawer | 4/4 |
| **Ubicación:** San Rafael - Cueva del León | Dibujó Ing. Manuel Martinez | Aprobó:Ing. Cesar Gevawer C.I.C.H. 2459 | |
| **Propietario:** Municipalidad de Chinda | Fecha:Sep/2013 | Sin Escala | |

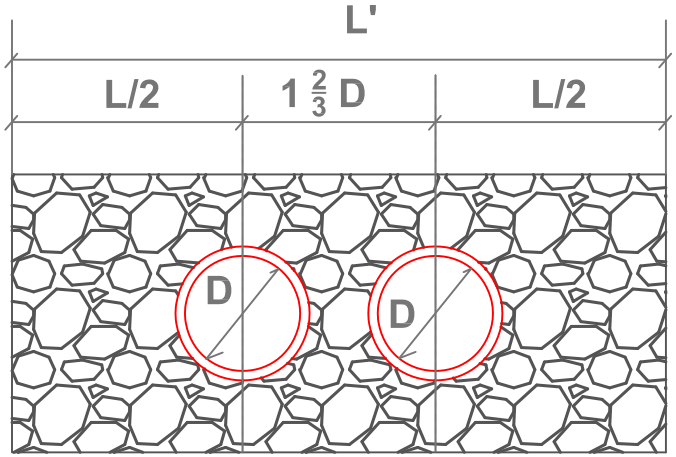


| Datos y Cantidades Para Dos Cabezales | | | | | | |
|---|---|---|---|---|---|---|
| Datos de Construcción | | | Tubo Simple | | Tubo Doble | |
| D | A (m) | H(m) | L(m) | Mampposteria(m³) | L'(m) | Mampposteria(m³) |
| 18" | 0.30 | | 1.83 | | 2.59 | |
| 24" | 0.41 | 1.47 | 2.44 | 3.25 | 3.46 | 4.35 |
| 30" | 0.51 | 1.75 | 3.05 | 5.50 | 4.32 | 7.35 |
| 36" | 0.60 | 2.02 | 3.66 | 8.50 | 5.18 | 11.35 |
| 42" | 0.60 | 2.20 | 4.27 | 11.45 | 6.05 | 15.24 |
| 48" | 0.60 | 2.37 | 4.80 | 14.83 | 6.91 | 19.64 |

**Nota:Las dimenciones del muro deben aumentarse 1 $\frac{2}{3}$ el diametro de cada tubo esta distancia es de centro a centro de los tubos como se indica**

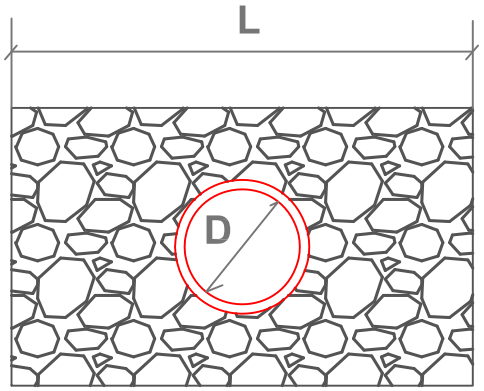


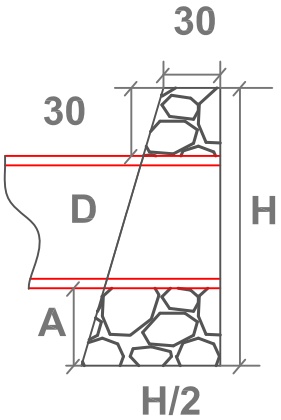


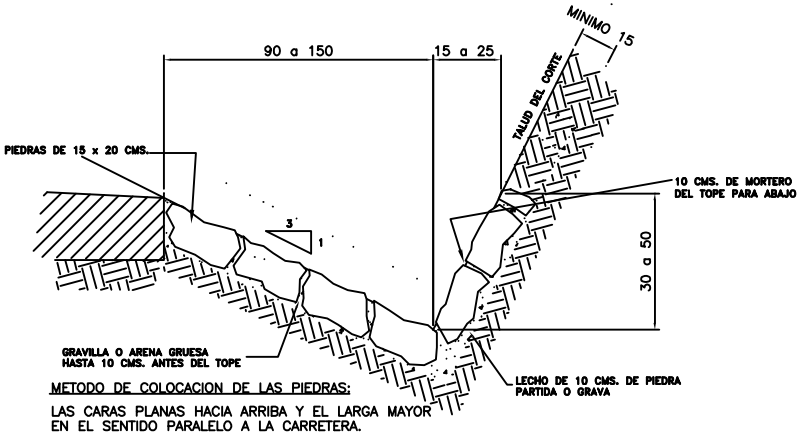


CUNETA PAVIMENTADA
DE MAMPOSTERIA DE PIEDRA

| | | | |
|---|---|---|---|
| **Proyecto:** Rehabiltación de Caminos Rurales | Levantó Ing. Manuel Martinez | Diseñó:Ing. Cesar Gevawer | Hoja |
| **Contenido:** Sección de Cabezales, Tabla y Cunetas | Calculó Ing. Manuel Martinez | Revisó:Ing. Cesar Gevawer | 1/4 |
| **Ubicación:** San Rafael - Cueva del León | Dibujó Ing. Manuel Martinez | Aprobó:Ing. Cesar Gevawer C.I.C.H. 2459 | |
| **Propietario:** Municipalidad de Chinda | Fecha:Sep/2013 | Sin Escala | |

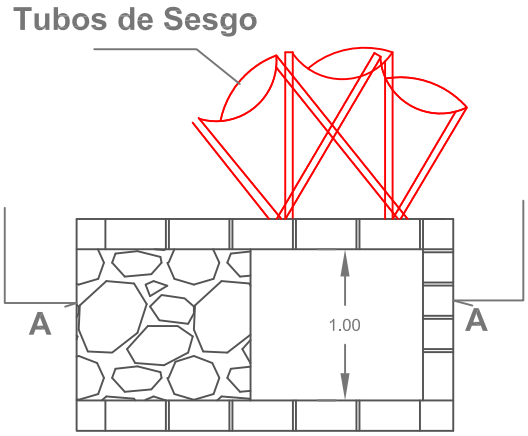


Planta

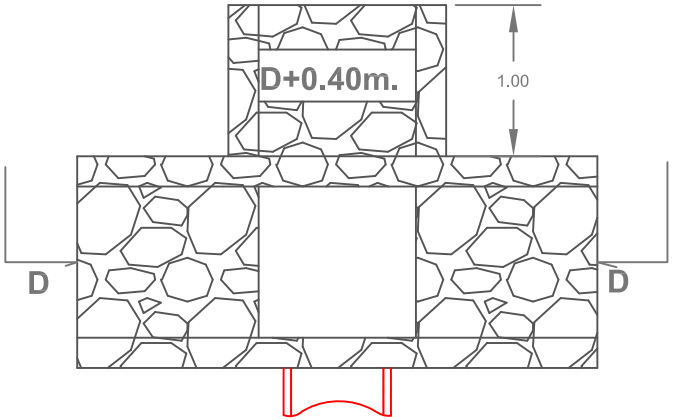


Planta

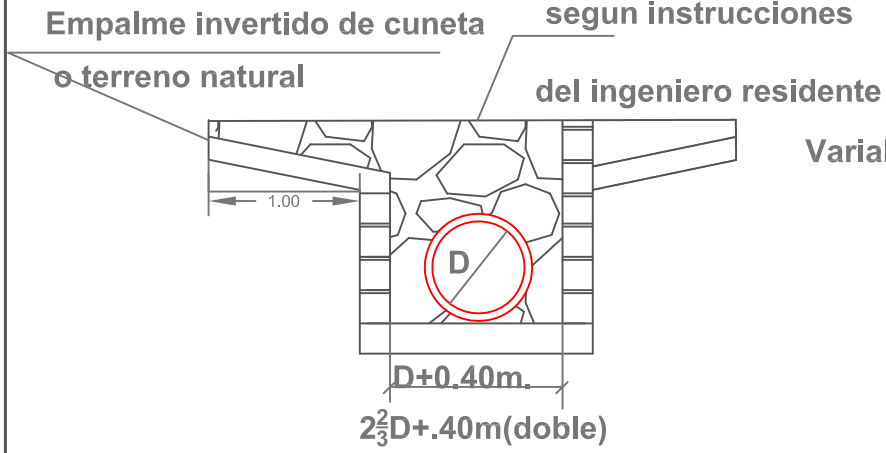


Corte A-A

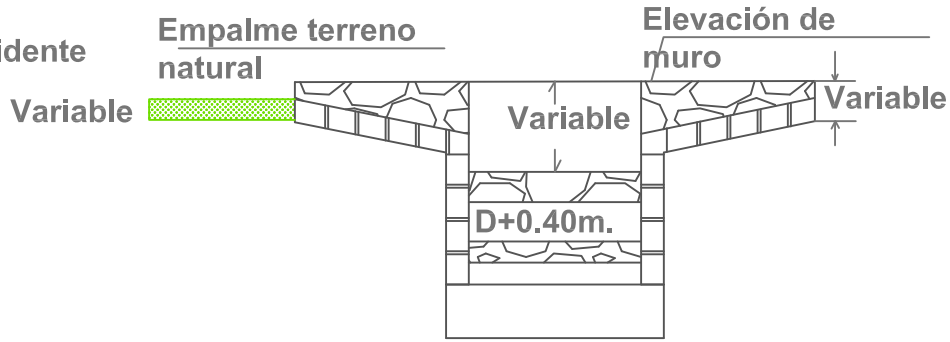


Corte D-D
Tipo B o´C

| | | | |
|---|---|---|---|
| **Proyecto:** Rehabilitación de Caminos Rurales | Levantó Ing. Manuel Martinez | Diseñó:Ing. Cesar Gevawer | Hoja |
| **Contenido:** Tragantes | Calculó Ing. Manuel Martinez | Revisó:Ing. Cesar Gevawer | 2/4 |
| **Ubicación:** San Rafael - Cueva del León | Dibujó Ing. Manuel Martinez | Aprobó:Ing. Cesar Gevawer C.I.C.H. 2459 | |
| **Propietario:** Municipalidad de Chinda | Fecha:Sep/2013 | Sin Escala | |

## Vado Seco de Hormigon

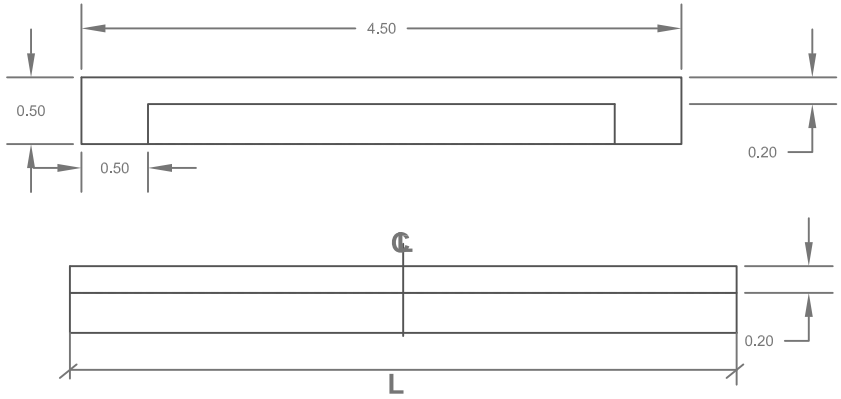


## Muro de Mamposteria

**Unir rocas totalmente limpias con una liga de mortero 3:1 separación mínima 1"**

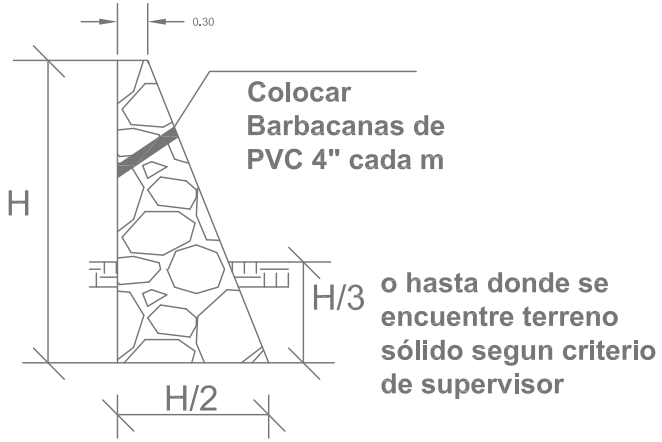


**Vado Seco de Mamposteria**

*Hormigon de 4,000 Lb*

| Estación | Largo(m) | Ancho(m) | Espesor(m) | Volumen(m³) | Volumen de hormigon (m³) de 4000 Lb | Volumende Piedra en (m³) |
|---|---|---|---|---|---|---|
| | 5.00 | 4.50 | 0.15 | 3.38 | 2.36 | 1.01 |
| | 5.50 | 4.50 | 0.15 | 3.71 | 2.60 | 1.11 |
| | 6.00 | 4.50 | 0.15 | 4.05 | 2.84 | 1.22 |
| | 6.50 | 4.50 | 0.15 | 4.39 | 3.07 | 1.32 |
| | 7.00 | 4.50 | 0.15 | 4.73 | 3.31 | 1.42 |

GOBIERNO DE UNIDAD NACIONAL
EL GOBIERNO DE TODOS
fhis

**Proyecto:** Rehabilitación de Caminos Rurales

**Contenido:** Sección de Vado y Muro de Mamposteria

**Ubicación:** San Rafael - Cueva del León

**Propietario:** Municipalidad de Chinda

Levantó Ing. Manuel Martinez | Diseñó:Ing. Cesar Gevawer

Calculó Ing. Manuel Martinez | Revisó:Ing. Cesar Gevawer

Dibujó Ing. Manuel Martinez | Aprobó:Ing. Cesar Gevawer C.I.C.H. 2459

Fecha:Sep/2013 | Sin Escala

Hoja 3/4